PROGETTAZIONE IMPIANTI

VIGANEGO engineering

Edifici in Bioedilizia certificati GBC

Intervento finalizzato al riutilizzo, riqualificazione ed ampliamento di un complesso di edifici nella provincia di Genova. Il progetto ha riguardato una villa storica, la realizzazione di un B&B e di abitazioni private. Il progetto è in corso di certificazione attraverso l'Istituto di Bio- architettura ed il Green Building Councuil.

ATTIVITA' SVOLTE:

- Modellazione energetica dei fabbricati - Progettazione esecutiva impianti
- Studio, progettazione e verifica delle stratigrafie - Dettagli costruttivi
- Assistenza di cantiere - Certificazione energetica Regione Liguria - Certificazione GBC
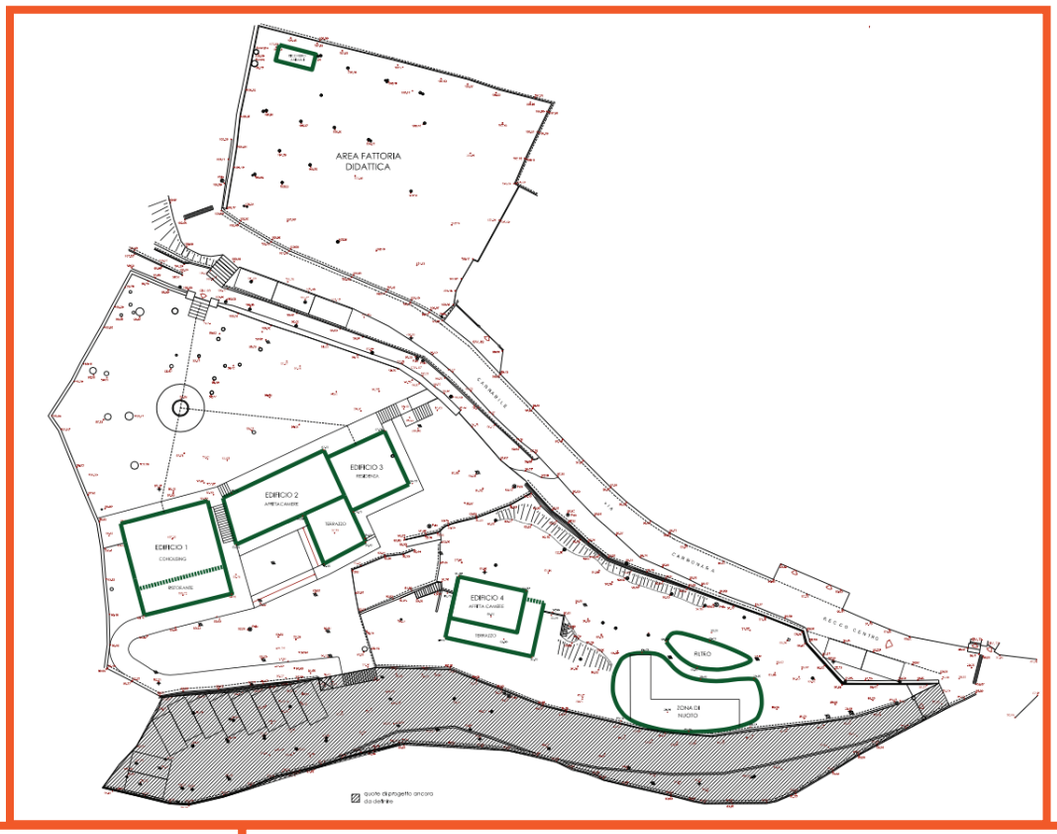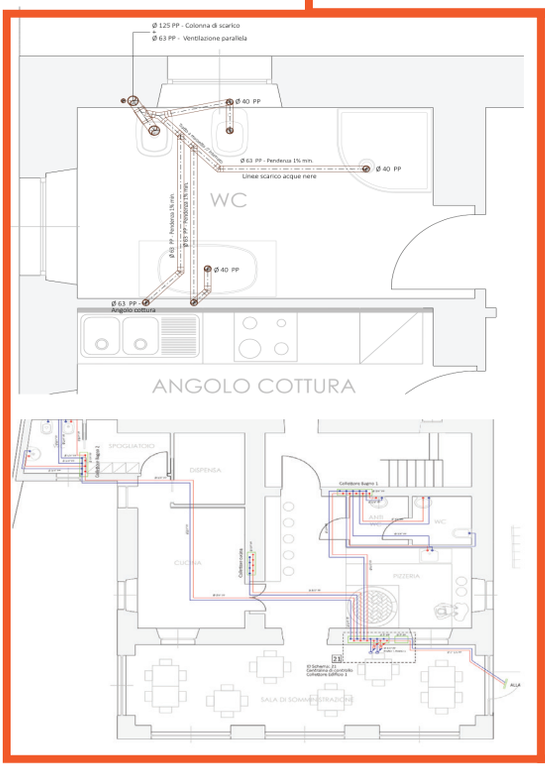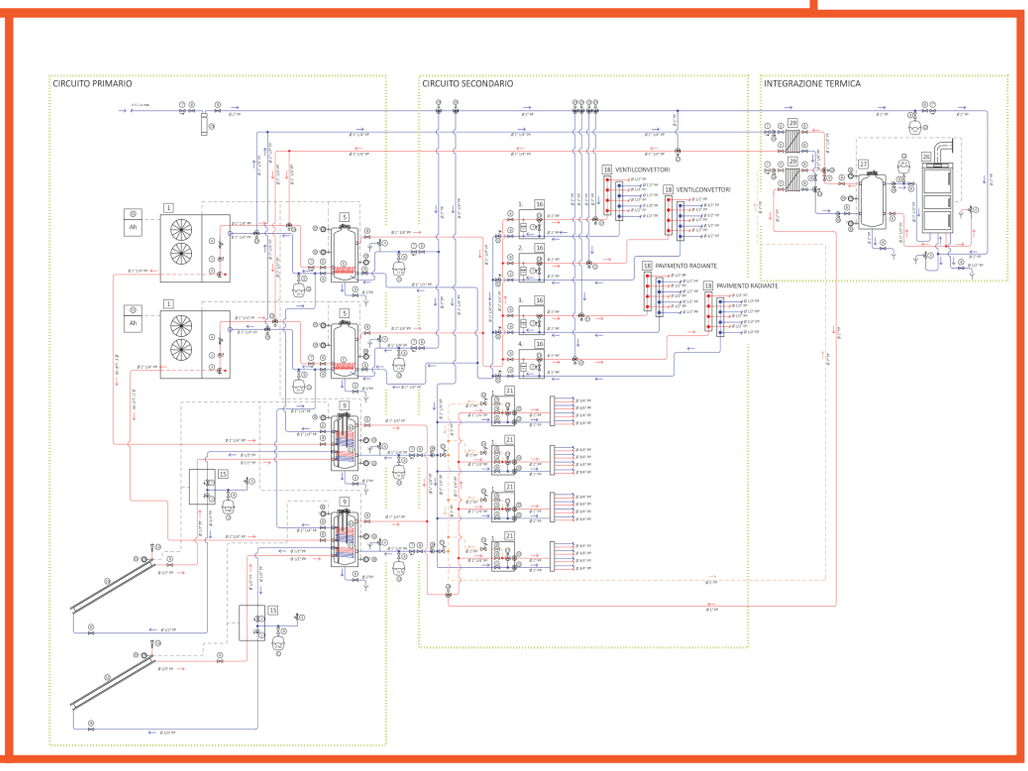
In corso di realizzazione e di certificazione